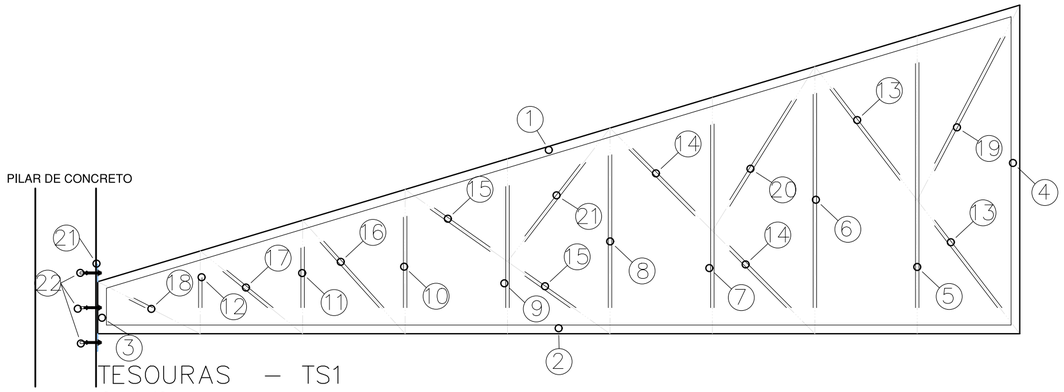

TESOURAS – TS1

Quant. 10 peças
Escala 1/25
Medidas em metros

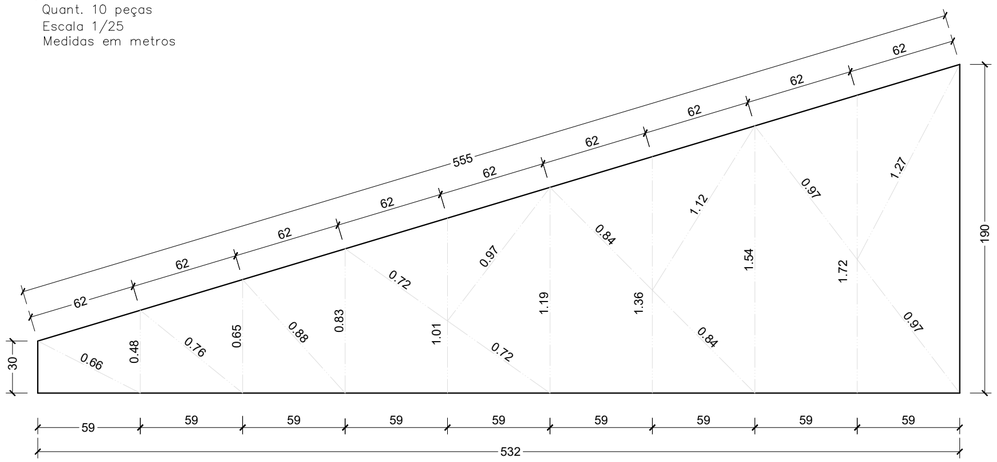

GABARITO DA TESOURA

Escala 1/25
Medidas em metros

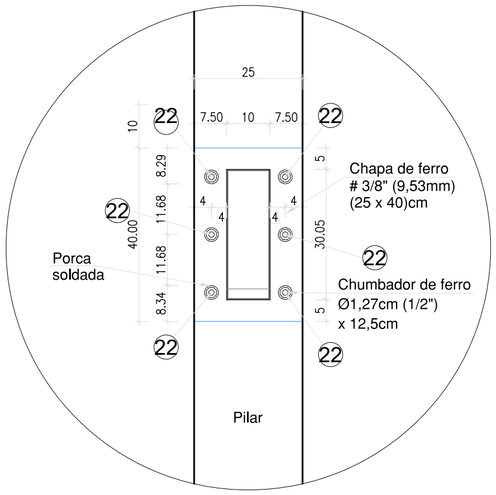

TRELIÇA - DETALHE 01
CHUMBAMENTOS - VISTA FRONTAL
QUANT. 10 PEÇAS
ESCALA: 1/10
MEDIDAS EM CENTÍMETROS

QUADRO DE FERROS					
TESOURAS TS1 (10X)					
Nº	MATERIAIS	DESC.	QUANT.	C. UNIT.	TOTAL
1	U 100 x 50 x # 3.04	Banzos	10	5.550	55.50m
2	U 100 x 50 x # 3.04	Banzos	10	5.320	53.20m
3	U 100 x 50 x # 3.04	Banzos	10	0.300	3.00m
4	U 100 x 50 x # 3.04	Banzos	10	1.900	19.00m
5	L 40 x 40 x #2.66	Montantes	20	1.720	34.40m
6	L 40 x 40 x #2.66	Montantes	20	1.540	30.80m
7	L 40 x 40 x #2.66	Montantes	20	1.360	27.20m
8	L 40 x 40 x #2.66	Montantes	20	1.190	23.80m
9	L 40 x 40 x #2.66	Montantes	20	1.010	20.20m
10	L 40 x 40 x #2.66	Montantes	20	0.830	16.60m
11	L 40 x 40 x #2.66	Montantes	20	0.650	13.00m
12	L 40 x 40 x #2.66	Montantes	20	0.480	9.60m
13	L 40 x 40 x #2.66	Montantes	40	0.970	38.80m
14	L 40 x 40 x #2.66	Diagonais	40	0.840	33.60m
15	L 40 x 40 x #2.66	Diagonais	40	0.720	28.80m
16	L 40 x 40 x #2.66	Diagonais	20	0.880	17.60m
17	L 40 x 40 x #2.66	Diagonais	20	0.760	15.20m
18	L 40 x 40 x #2.66	Diagonais	20	0.660	13.20m
19	L 40 x 40 x #2.66	Diagonais	20	1.270	25.40m
20	L 40 x 40 x #2.66	Diagonais	20	1.120	22.40m
21	L 40 x 40 x #2.66	Diagonais	20	0.970	19.40m
22	CH # 10,00 x 250 x 400	Chapa	10	0.100	1.00m
23	Ø12,7 mm (1/2") x 12,5 cm	Chumbadores	60	0.1250	7.50m

RESUMO			
MATERIAIS	QUANTIDADE	PESOS + 5%	
		Kg/m ou m²	KG
U 100 x 50 x # 3.04	130.70	4.53	592.07
L 40 x 40 x #2.66	390.00	1.58	616.20
CH # 10,00 x 250 x 400	1.00	75.00	75.00
Ø12,7 mm (1/2") x 12,5 cm	7.50	1.00	7.50
		SUB-TOTAL	1,290.77
		+ 5%	64.23
		TOTAL	1,355.00

PREFEITURA MUNICIPAL DE MORRO DO CHAPÉU DO PIAUÍ

PROJETO: AMPLIAÇÃO DA ESCOLA E. M CONRADO FENELON

LOCAL: SEDE

DESENHO: PROJETO DE COBERTURA

ESCALA: INDICADA

PROJETISTA: Rômulo Augusto M. de O. Viana
Engenheiro Civil
RN 1915743141/CREA-PI

DADOS DE CAMPO: -

DESENHO/CAD: ANA VIANA

DATA: 2025

REV.: 00

FORMATO: A1

PRANCHA Nº: COB.01/01